כל המידות המצוינות הן במילימטרים.

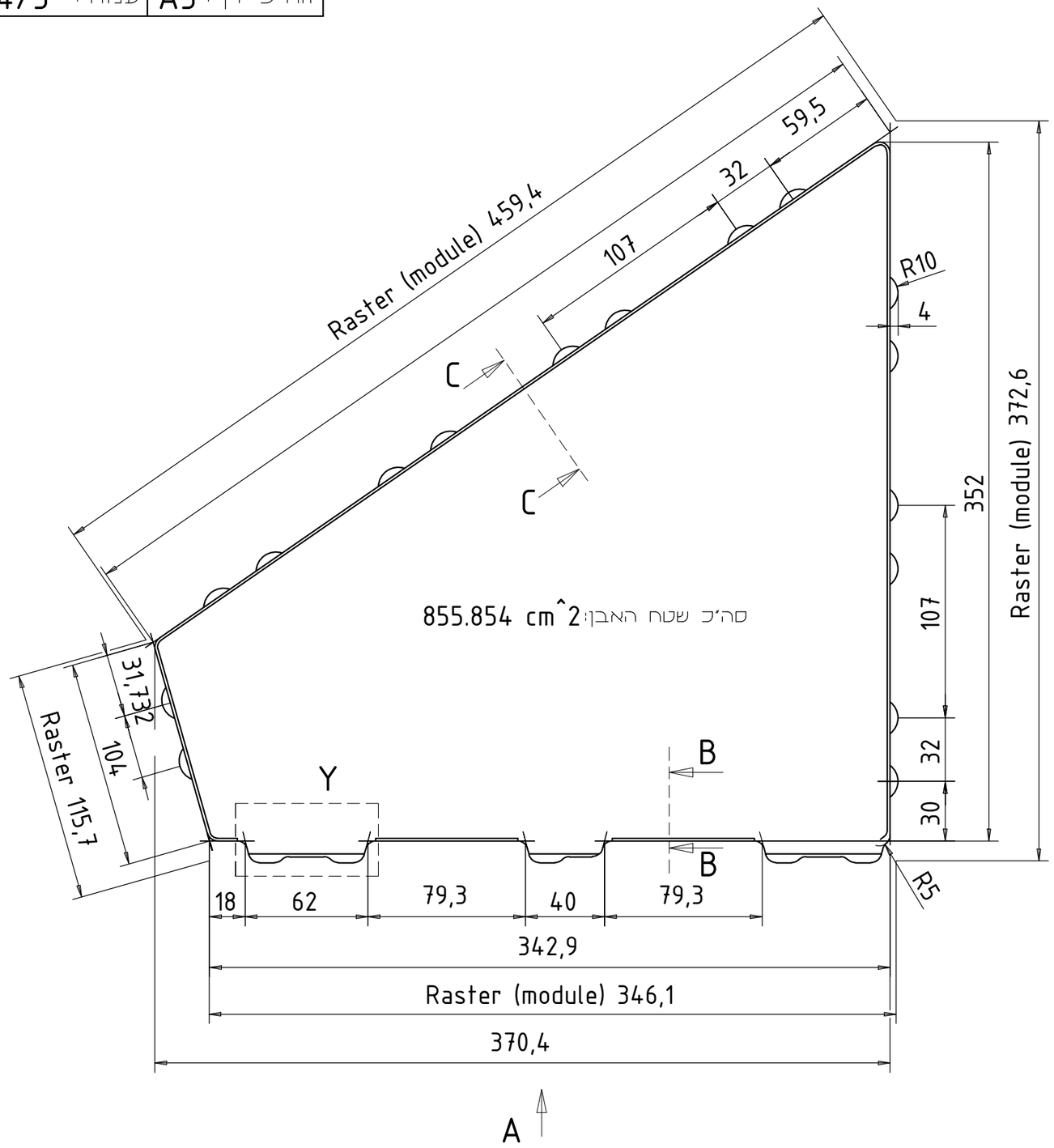

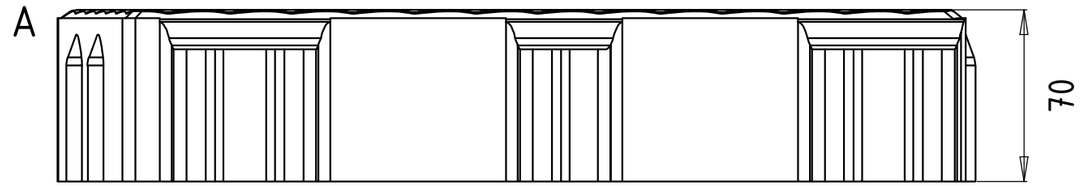

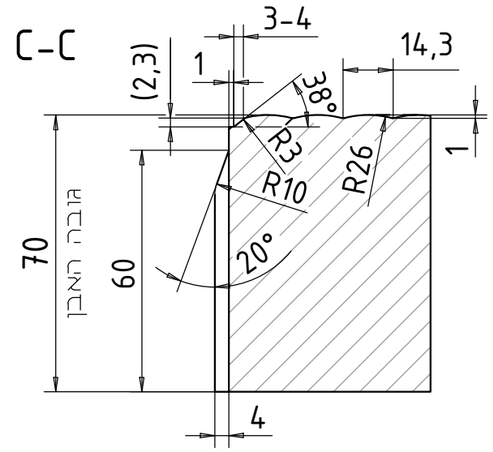

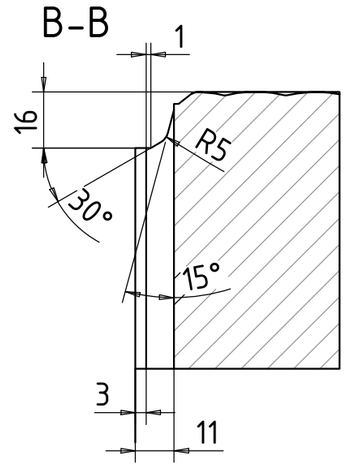

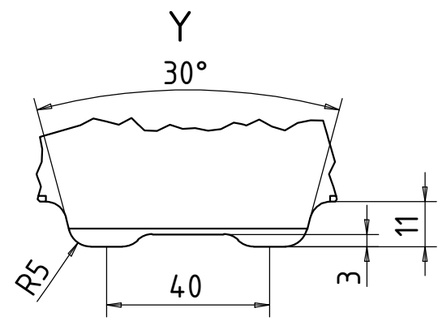

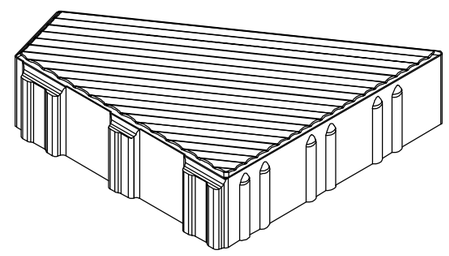

מקבוצת אינרום תעשיות בנייה

קנ"מ: 1:2.5	תאריך: 22.05.2024	טיפוס: A1-4 / SH100	מערך ריצוף אבנים משתלבות -
כמות למערך	ממדים		טיפוס
1	370.4 X 352 X 70 mm		"A3"